Ремонт холодильников http://rembitteh.ru/ +7 (495) 215-14-41 +7 (903) 722-17-03

Návod k použití
pro dvoudveřové chladicí a mrazicí automaty CZ

Instrukcja obsługi
dwudrzwiowych, automatycznych urządzeń chłodząco-mrożących PL

Посібник з експлуатації
для пристрою охолодження і заморожування з подвійними дверцятами UA

Руководство по использованию
двухдверных автоматических холодильников с холодильной и морозильной камерами RUS

Topeltuksega automaatkülmik-sügavkülmiku kasutusjuhend EST

Dvejų durų šaldytuvo su šaldikliu naudojimo instrukcija LT

Návod na použitie
pre dvojdverové chladiaco-mraziarenské automaty SK

Használati utasítás
kétajtós hűtő-fagyasztó automatához HU

Instrucţiuni de utilizare
pentru frigider – congelator automat cu două uşi RO

Navodilo za uporabo
za dvovratne hladilno-zamrzovalne avtomate SLO

Upute za uporabu
automata za hlađenje i zamrzavanje s dvostrukim vratima HR

Указание за употреба
на автоматични хладилник-фризери с две врати BG

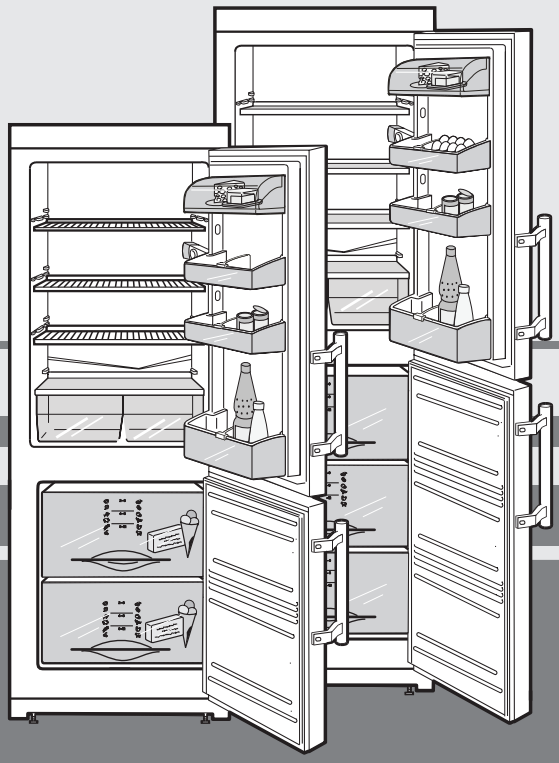

7081 845-00

4704

CU 2221
CU 2721 / CU 301
CU 3021 / CU 321

http://rembitteh.ru/

Знакомство с прибором

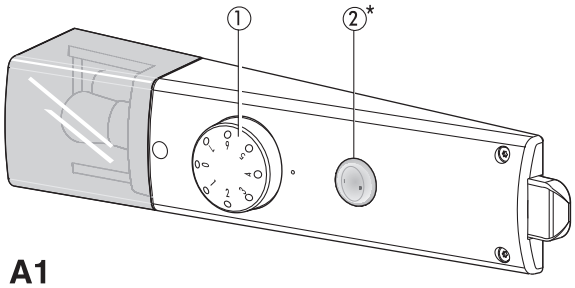

A1

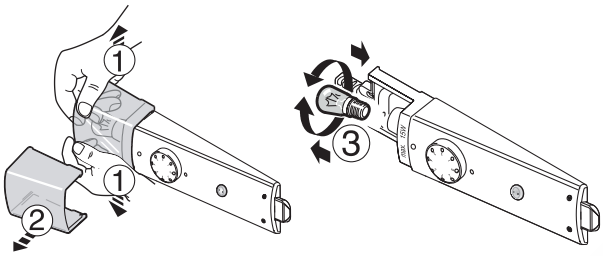

A2

Элементы управления, рис. A1:

① **Включение/выключение** и **регулятор температуры**
"1" = тепло "7" = холодно
Рекомендуемым значением является средняя установка.

② Выключатель Cool-Plus*. Включать при низких температурах помещения, ниже или ровно 18°C.

Внутреннее освещение

Данные лампы накаливания: макс. 15 Вт, вид тока и напряжение должны совпадать с данными на фирменной табличке, патрон: E 14.
Для смена лампы накаливания, рис. **A2**: выключить прибор.

- **Вынуть вилку соединительного шнура или выключить или вывинтить предохранитель.**
- При помощи перестановки держателя бутылок и консервов Вы можете предотвратить их переворачивание при открывании и закрывании двери. Для очистки держатели можно снять. В случае исполнения согласно рис. **A3**: продвинуть передний край держателя вверх и вывести из паза.
- Все **полки на дверях** вынимаемы для чистки, рис. **A3**: полки подвинуть вверх и вынуть.
- **Места установки*** Вы можете переставлять в зависимости от высоты охлаждаемого продукта, рис. **A4**:
  - Место установки приподнять, потянуть вверх и повернуть.
  - Места установки вдвигать всегда упорным краем сзади, показывающим вверх, иначе пищевые продукты могут замерзнуть у задней стенки.
- **Вынимание выдвижных ящиков:** потянуть до упора и приподнять вперед, рис. **A5**.

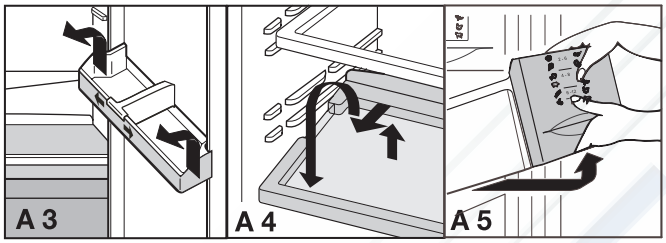

Обзор прибора и оборудования

Рис. **A**

Охлаждающая часть, ок. 5°C

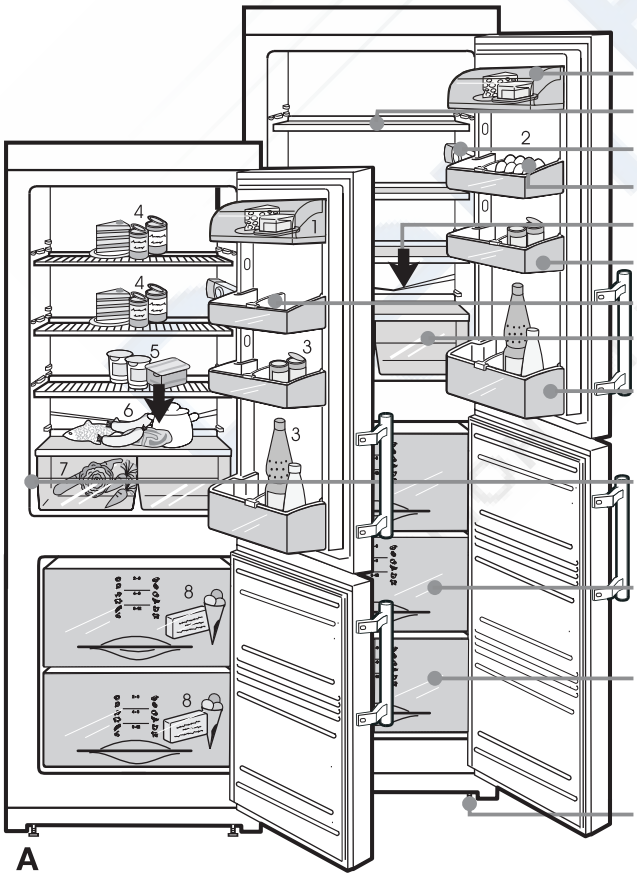

A

- Отделение для масла и сыра
- Переставляемые поверхности для укладки
- Включение/выключение и регулятор температуры, внутреннее освещение
- Полка для хранения яиц*
- Сток талой воды
- Переставляемая установка дверей*
- Перемещаемый держатель бутылок и консервов
- Емкости для овощей, салатов, фруктов
- Полка для высоких бутылок
- Фирменная табличка

Замораживающая часть, ок. -18°C

- Высокий выдвижной ящик, система информации*
- Емкость для кубиков льда*

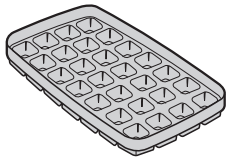

- Установочные основания спереди, транспортировочные ролики сзади

* Смотря по модели и оборудованию

Мы поздравляем Вас с Вашим новым прибором. Вашей покупкой Вы выбрали все преимущества современной холодильной техники, которые гарантируют Вам наивысшее качество, длительный срок службы и высокую функциональную надежность.
Оборудование Вашего прибора позволяет Вам ежедневно высокий комфорт обслуживания.
С помощью этого прибора, изготовленного в процессе, не наносящем вреда окружающей среде, с применением соответствующих повторно используемых материалов, Вы и мы вносим совместный активный вклад в сохранение нашей окружающей среды.
Чтобы ознакомиться со всеми преимуществами Вашего нового прибора, пожалуйста, внимательно прочтите указания к этой "Инструкции по пользованию".
Мы желаем Вам много удовольствия с Вашим новым прибором.

RUS

Тщательно храните "Инструкцию по пользованию" и в случае необходимости передайте ее следующему владельцу.
"Инструкция по пользованию" действительна для многих моделей. При этом возможны отклонения.

Содержание

Страница

Инструкция по пользованию
Знакомство с прибором 20
Пример расположения 21
Система информации 21
Содержание 21
Условия 21
1 Указания по безопасности и техническому обслуживанию 22
Указание по устранению отходов 22
Указания по установке 22
Присоединение 22
2 Охлаждающая часть 23
Включение и выключение 23
Установка температуры 23
Включатель Cool-Plus 23
Указания к охлаждению 23
3 Замораживающая часть 23
Приготовление кубиков льда 23
Указания к замораживанию и хранению 23
4 Оттаивание, чистка 24
Экономия энергии 24
5 Проблемы неисправности 25
Служба сервисного обслуживания и фирменная табличка 25
Инструкция по установке и переоборудованию
Смена упора дверей 25
Вдвиг в кухонную секцию 25

Пример расположения пищевых продуктов

рис. **A**

1 Масло, сыр
2 Яйца
3 (Жестяные) банки, напитки, бутылки
4 Консервы, выпечка
5 Молочные продукты
6 Самое холодное холодильное отделение: чувствительные пищевые продукты, мясные/колбасные изделия, рыба, продукты из непастеризованного молока, готовые блюда
7 Фрукты, овощи, салаты
8 Замораживаемый продукт, кубики льда

Система информации

Замороженные пищевые продукты должны быть использованы в течение рекомендованных сроков хранения.
Числа между символами указывают длительность хранения в месяцах, соответственно для замораживаемых видов продуктов.
Указанные сроки хранения являются ориентировочными значениями для свежезамороженных пищевых продуктов. Действительно ли нижнее или верхнее значение, зависит от качества пищевых продуктов и предварительной обработки до замораживания. Для жирных пищевых продуктов всегда действительны нижние значения.

Символы замороженных продуктов означают:

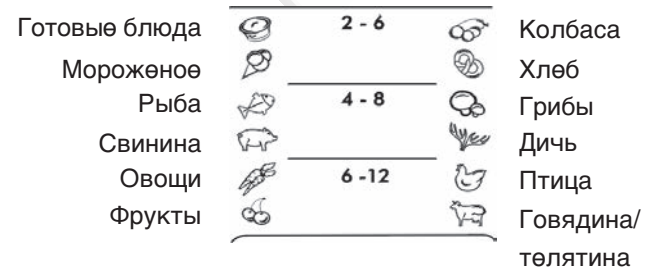

Условия

- Прибор предназначен для охлаждения, замораживания и хранения продуктов питания, а также для приготовления льда. Он сконструирован для использования в домашнем хозяйстве. При использовании в производственных областях соблюдать действующие в промышленности положения.
- Прибор в зависимости от класса климата рассчитан для режима работы при ограниченных температурах окружающей среды. Они не должны быть ниже или превышены! Касающиеся Вашего прибора классы климата отпечатаны на фирменной табличке. Это означает:

Класс климата	Рассчитан для температуры окружающей среды
SN	+10 °C до +32 °C
N	+16 °C до +32 °C
ST	+18 °C до +38 °C
T	+18 °C до +43 °C

- Цикл холодильного агента проверен на плотность.
- Прибор соответствует соответствующим положениям безопасности, а также основным направлениям EG/EC, Европейский Союз, 73/23/EWG, ЕЭС, Европейское экономическое сообщество и 89/336/EWG, ЕЭС.

1 Указания по безопасности и техническому обслуживанию

Упаковка как защита при транспортировке прибора и отдельные части изготовлены из повторно используемых материалов

- Гофрированный картон/картон
- Фасонные детали из полистирола (вспененный полистирол без фторхлорпроизводных углеводородов)
- Фольга и пакеты из полиэтилена
- Затяжка из полипропилена

● **Упаковочный материал не является игрушкой для детей - опасность удушения от фольги!**

● Пожалуйста, упаковочный материал отнесите в ближайший официальный сборочный пункт, так что могут быть повторно использованы различные материалы.

Прибор, пришедший в негодность
Он содержит еще ценные материалы и является одним из несортированных отходов, подлежащий раздельной сортировке.

● Приборы, пришедшие в негодность, сделать немедленно непригодными для использова-ния, вынуть вилку соединительного шнура и отделить присоединительный кабель.
Удалить замок с защелкой или задвижной запор, чтобы играющие дети не смогли закрыться сами - они задохнутся.

● Следите за тем, чтобы у прибора, пришедшего в негодность, до отвозки к месту устранения отходов или сборному пункту не была повреждена схема циркуляции холодильного агента. При этом должно быть установлено, что холодильный агент и масло не вытекают бесконтрольно.

- Точные данные об используемом холодильном агенте Вы найдете в фирменной табличке. Теплоизоляционным материалом является полиуретан с пентаном.
- Справку о сроках или местах сбора Вы получите у местной городской службы очистки или в коммунальном управлении.

Техническая безопасность

● Для избежания повреждений и материального ущерба, прибор транспортировать только в запакованном виде и устанавливать двум лицам.

● Содержащийся охлаждающий агент R 600a не наносит вреда окружающей среде, однако горючий.

● Не повредите трубопроводы холодильного цикла. Разбрызгиваемый холодильный агент может вести к повреждению глаз или их воспалению.

● Если холодильный агент вытекает, то вблизи места вытекания устранить открытый огонь или источники воспламенения, вынуть вилку соединительного шнура и хорошо проветрить помещение.

● При неисправности прибора немедленно - до выключения - запросить поставщика.

● Для обеспечения надежного режима работы монтировать и присоединять прибор только согласно "Инструкции по пользованию".

● В случае ошибки прибор отсоединить от сети, вынуть вилку соединительного шнура (при этом не тянуть за соединительный кабель) или разъединить или вывернуть предохранитель.

● **Ремонты и действия с прибором должна производить только служба сервисного обслуживания, иначе для пользователя существуют серьезные опасности.** Тоже относится и к замене провода для присоединения к сети.

Надежность при пользовании

● Не храните в приборе взрывчатые вещества или аэрозольные баллоны с горючим (газообразным) средством, как, напр., бутан, пропан, пентан и т. д. Возможно вышедшие газы могут быть подожжены электрическими деталями. Вы узнаете эти баллоны по отпечатанным данным содержания или символу пламени.

● Высокопроцентный алкоголь хранить только плотно закрытым и стоящим.

● Внутри прибора не использовать или мастерить что-либо с открытым огнем или источником воспламенения.

● Внутри прибора не использовать электрические приборы (напр., пароочистительные приборы, нагревательные приборы, приготовители льда и т. д.).

● Цоколи, выдвижные ящики, двери и т. д. не использовать как подножки или для подпорки.

● Не разрешайте детям играть с прибором, напр., садиться в выдвижные ящики или висеть на дверях.

● Не ешьте перележавшие продукты питания, это может вести к отравлению пищевыми продуктами.

Указания по установке

● При установке следить за тем, чтобы не были повреждены трубопроводы холодильного цикла.

● С помощью вильчатого (гаечного) ключа 10 прибор на установочных основаниях прочно и ровно выровнять в нише.

● Избегайте места в областях с прямым солнечным облучением, против плит отопления или подобного, а также в областях с увлажняющими растворами и спрыскной водой.

● Место установки Вашего прибора согласно нормы EN/EH, Европейская норма 378 должно иметь на 8 г количества холодильного агента в системе R 600a объем в 1 м^3, чтобы в случае утечки цикла холодильного агента в месте установки прибора не смогла возникнуть воспламеняющаяся смесь газ-воздух. Данные о количестве холодильного агента Вы найдете на фирменной табличке внутри прибора.

● **Не разрешается переставлять вентиляционные щели. Всегда следить за хорошей вентиляций и удалением воздуха!** Соблюдайте дополнение к "Инструкции по установке и переоборудованию".

● На холодильник/морозильник не ставить экзотермические приборы, напр., микроволновый прибор, тостер и т. д.

Присоединение

Вид тока (переменный ток) и напряжение на месте установки должны соответствовать данным на фирменной табличке, находящейся у левой внутренней стороны, рядом с емкостью для овощей.

● **Прибор присоединять только с помощью предписанной встроенной розетки с заземляющим (защитным) контактом.**

● Штепсельная розетка должна быть защищена с 10 А или выше, находиться за пределами задней стороны прибора и легко достижимой.

● Прибор *не* присоединять совместно с другими приборами с помощью удлинительного кабеля - опасность перегрева.

● При демонтаже сетевого кабеля с задней стороны прибора удалить **скобу для крепления кабелей** - иначе вибрационные шорохи!

2 Охлаждающая часть

Рекомендуется до употребления прочистить прибор, об этом подробно в главе "Чистка".

Включение и выключение, установка температуры

- **Включение:** регулятор температуры ①, рис. **A1**, вращением вправо из положения "0" повернуть в положение "4". Светится внутреннее освещение, прибор включен.

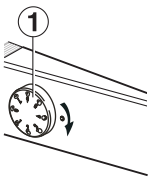

- **Выключение:** положение "0" - внутренне освещение темное.
- Установки температуры означают:
  "1" = **тепло**, слабая охлаждающая способность
  "7" = **холодно**, большая охлаждающая способность
- Рекомендуемым значением является **средняя** установка.

- Если укладывается быстрозамораживаемая пища и должны быть обеспечаны низкие температуры замораживания, рекомендуется установка регулятора температуры с "4" до "7".

Включатель Cool-Plus*

- **При низких комнатных температурах, ниже или ровно 18°C**, включить выключатель Cool-Plus ②, рис. **A1**, у корпуса регулятора температуры
  Тем самым обеспечиваются требуемые низкие температуры в замораживающей части.

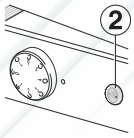

- **При нормальной комнатной температуре, выше чем 18°C**, включение не требуется, выключатель Cool-Plus должен быть выключен.

Указание: пожалуйста, следите за тем, чтобы на внутреннюю температуру не воздействовала комнатная температура, место установки, частое открывание дверей и загрузка.

Указания к охлаждению !

- Благодаря циркуляции воздуха устанавливаются различные области температуры, которые подходят для хранения различные пищевых продуктов.
- Непосредственно над емкостью для овощей и у задней стенки наиболее холодно - подходит для хранения колбасных и мясных изделий.
- В верхней передней части и в двери теплее всего - благоприятно, напр., для пригодного для намазывания масла и сыра, смотрите "Пример расположения пищевых продуктов", рис. **A**.
- Пищевые продукты хранить таким образом, чтобы мог хорошо циркулировать воздух, т. е. укладывать неплотно и с расстоянием ок. 2 см до внутреннего освещения.
- Хранить всегда в закрытой посуде или упакованным, высокопроцентный алкоголь только плотно закрытым и в стоячем положении.
- В качестве упаковочного материала годится повторно используемая пластмассовая, металлическая, алюминиевая фольга, стеклянные емкости и пластиковая фольга для хранения продуктов.
- Пищевые продукты, сильно выделяющие и чувствительные к этилену, такие как фрукты, овощи и салаты всегда разделять или упаковывать, чтобы не снижать срок хранения; напр., помидоры не хранить вместе с киви или капустой.

3 Замораживающая часть

В замораживающей части ✱ ✱✱✱ при температуре хранения -18°C и ниже (от среднего положения регулятора температуры) Вы можете многие месяцы хранить быстрозамороживающуюся пищу и замороженный продукт, подготавливать кубики льда и дополнительно замораживать свежие пищевые продукты.
Указание: температура воздуха в отделении, измеренная термометром или другими измерительными приборами, может колебаться. Однако при заполненном отделении это имеет малое влияние на замораживаемые продукты. Основная *температура замороженных* продуктов имеет при этом среднее значение этих колебаний.

RUS

Приготовление кубиков льда

- **Чашку для льда*** на три четверти заполнить водой и заморозить. Кубики льда освобождаются из чашки посредством кручения или если чашку со льдом некоторое время держать под стекающей водой.

Замораживание *свежих* пищевых продуктов

Свежие пищевые продукты должны быть как можно быстрее заморожены до основания. Питательная ценность, витамины, вид и вкус пищевого продукта остаются тогда сохраненными лучше всего. Для замораживания большого количества действовать следующим образом:

- Прибл. **24** часа до укладки регулятор температуры установить на **среднюю до холодной позицию** (ок. 6),
- включить Cool-Plus ②. Уже хранимый низкозамороженный продукт получает резерв холода.
- Затем уложить свежие пищевые продукты. Вы можете максимально замораживать столько кг свежих пищевых продуктов в течение 24 часов, как это указано на фирменной табличке под "Замораживающая способность ... кг/24 часа"*.
  Свежие пищевые продукты уложить на дно отделения по возможности широко по площади и не соприкасаясь с уже хранимым низкозамороженным продуктом.
- Через следующие 24 часа заново замораживаемые продукты проморожены.
- Регулятор температуры возвратить в обычную позицию. Снова выключить Cool-Plus ②. Снова устанавливается нормальный холодильный цикл. Замораживание закончено.

Указания к замораживанию и хранению

- Быстрозамороженная пища (уже замороженные продукты) может быть сразу же уложена в холодную замораживающую часть, так же как и до 1 кг свежих пищевых продуктов ежедневно.
- **Для замораживания годятся:** мясо, дичь, птица, свежая рыба, овощи, фрукты, молочные продукты, хлеб, выпечные изделия, готовые блюда.
  Не годятся: салат качанный, редька, виноград, целые яблоки и груши, жирное мясо.
- Если Вы хотите максимально использовать полезную емкость, то тогда Вы должны вынуть выдвижные ящики и замороженный продукт уложить прямо на холодные полки (пластины).
- Однажды оттаившие пищевые продукты не замораживать заново, а обработать в готовое блюдо.

* Смотря по модели и оборудованию

4 Оттаивание, чистка, Экономия энергии

Оттаивание

Охлаждающая часть

оттаивают автоматически. Талая вода испаряется благодаря компрессионной теплоте - капли воды у задней стенки вызваны функциональной деятельностью и полностью нормальны.

- Следите за тем, чтобы талая вода беспрепятственно могла стекать через сточное отверстие у задней стенки (стрелка в рис. **A**).

Замораживающая часть

У алюминиевых пластин и поверхностей выдвижных ящиков после длительного времени пользования образуется слой инея или льда, в зависимости от частоты открывания двери и уложенных "теплых" продуктов питания. Это является полностью нормальным.
Толстый слой льда увеличивает однако потребление энергии. Поэтому прибор необходимо периодически оттаивать.

- Для оттаивания выключить прибор:
- Вынуть вилку соединительного шнура или
- Регулятор температуры повернуть на "0".
- Замороженный продукт, возможно в выдвижном ящике, обернуть в газетную бумагу или в скатерть и хранить в холодном месте.
- Для ускорения процесса оттаивания на среднюю полку поставить горшок с горячей, но некипящей водой.
  Для оттаивания не использовать электрические нагревательные или пароочистительные приборы, шпрей для оттаивания, открытый огонь или металлические предметы для удаления льда. Опасность травмы и повреждений!
- Во время процесса оттаивания дверь прибора держать открытой.
  Оттаивающую воду собрать губкой или тряпкой. В заключении вычистить прибор.

Чистка

- **Для чистки всегда выключать прибор. Вынуть вилку соединительного шнура или вывернуть или разъединить последовательно включенные предохранители.**
- Наружные стенки, внутреннее помещение и арматурные места вручную прочистить теплой водой и немногим средством для мытья посуды. Не работать с пароочистительным прибором - опасность травмы и повреждения! Не используйте трущих/соскребающих губок, неконцентрированных средств для чистки и ни в коем случае средств для чистки, содержащих песок или кислоту или химические средства очистки.
- Рекомендуются мягкие тряпки и универсальный очиститель с нейтральным значением pH (водородный показатель).
- Следите за тем, чтобы вода для очистки не попала в вентиляционные отверстия, электрические части и в сточный лоток*.
  Насухо вытереть прибор.
- Не повредите и не удаляйте фирменную табличку у внутренней стороны прибора - это важно для для службы сервисного обслуживания.

- Сточное отверстие у задней стенки над емкостью для овощей чистите чаще, рис. **A**, **стрелка**. **В случае необходимости чистить тонким вспомогательным средством, напр., ватной палочкой или подобным.**

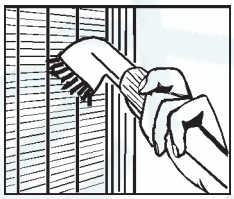

- **Холодильную машину** с теплообменником - металлическая решетка у задней стенки прибора - необходимо чистить и удалять пыль раз в год, отложения пыли увеличивают потребление энергии.
- Следите за тем, чтобы не был разорван, погнут или поврежден кабель или другие строительные детали.
- После этого снова присоединить/включить прибор.

Если прибор должен быть **выключен на длительное время**, опорожнить прибор, вынуть вилку соединительного шнура, вычистить как описано и оставить дверь прибора открытой для избежания образования запахов.

Указания по экономии энергии

- Следите за тем, чтобы вентиляционные и вытяжные отверстия были свободны.
- По возможности лишь на короткое время открывайте дверь прибора.
- Пищевые продукты располагать отсортированными. Не превышать указанный срок хранения.
- Все пищевые продукты сохранять хорошо упакованными и закрытыми; избегать образования инея.
- Горячие блюда до хранения в приборе сначала охладить до комнатной температуры.
- Низкозамороженную пищу охлаждайте в охлаждающем пространстве.
- При толстом слое инея оттаить замораживающую часть. Тем самым увеличивается передача холода и потребление энергии остается незначительным.
- При неисправности держите дверь прибора закрытой. Тем самым задерживается процесс потери холода. Качество замороженного продукта остается сохраненным длительное время.

* Смотря по модели и оборудованию

5 Проблемы неисправности

Ваш прибор сконструирован и создан таким образом, чтобы была обеспечена безаварийная работа и длительный срок службы. Если однако во время режима работы встретиться неисправность, проверьте, пожалуйста, не вызвана ли неисправность ошибкой в обслуживании. В этом случае мы должны компенсировать Вам возникшие затраты во время гарантийного срока.
Следующие неисправности Вы можете исправить сами посредством следующих проверок:

Неисправность Возможная причина и устранение

Прибор не работает:
- Правильно ли включен прибор?
- Правильно ли сидит вилка соединитеельного шнура в штепсельной розетке?
- В порядке ли предохранитель штепсельной розетки?

Не работает внутреннее освещение:
- Включен ли прибор?
- Неисправна лампа накаливания. Заменить лампу согласно раздела "Внутреннее освещение".

Внутреннее освещение светит при включении Cool-Plus:
- Это вызвано работой работой прибора является нормал.

Не работает внутреннее освещение:
- Если прибор прочно стоит на основании/полу, стоящая рядом мебель или предметы начинают вибрировать от работы холодильного агрегата? Немного подвинуть прибор, выровнять посредством установок основания, бутылки и емкости отделить друг от друга.
- Нормально следующее: *шорохи потока*. Они происходят от охлаждающего агента, который протекает в цикле охлаждения.
  Короткий импульс. Происходит постоянно, когда холодильный агрегат (двигатель) автоматически включается или выключается.
  Гудения двигателя. Кратковременно это несколько громче, когда включается агрегат.

Температура недостаточно холодная:
- Правильно ли установлен регулятор температуры? Возможно, установить на более холодное положение.
- Отдельно установленный термометр показывает неправильное значение.
- Правильно ли закрыта дверь прибора?
- Достаточно ли вентилирование и удаление воздуха? Возможно, удалить вентиляционную решетку.
- Слишком теплая температура окружающей среды? (Смотрите раздел "Условия")
- Прибор был возможно слишком часто и долго открыт?
- Возможно, подождать, пока требуемая температура снова установиться самостоятельно.

Служба сервисного обслуживания и фирменная табличка

Если не имеются вышеперечисленные причины и Вы не можете сами устранить неисправность, обратитесь в ближайшую службу сервисного обслуживания (прилагается перечень). Сообщите **название прибора** ①, **номер сервиса** ② и **номер прибора** ③ фирменной таблички. Это позволит быстрое и целевое обслуживание. Фирменная табличка находится у левой внутренней стороны прибора.

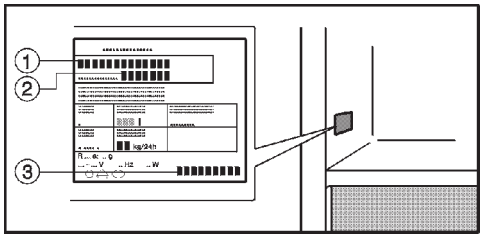

Инструкция по установке и переоборудованию

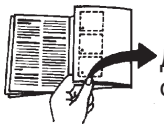

До прочтения откиньте, пожалуйста, откидную сторону сзади рисунка.

Прибор не устанавливать бок о бок с другим охлаждающимзамораживающим прибором. Важно избежать конденсационной влаги и возникающих из-за этого неисправностей.
Наружные размеры прибора Вы найдете на приводимом ниже рис. **S**.

RUS

Смена упора дверей

Рис. **T**: при необходимости Вы можете заменить упор. В этом случае действуйте согласно рис. **T/T1** в последовательности позиций.

Вставка в кухонную ячейку

Рис. **U**: приборы могут быть перестроены согласно кухонного оборудования. Чтобы прибор выровнять с высотой кухонного элемента, над прибором может быть приделан соответствующий сменный/насадочный шкаф ①.
Для вентиляции и удаления воздуха на задней стороне съемного шкафа на всю ширину съемного шкафа должен иметься вытяжной вентиляционный канал глубиной минимум 50 мм. Поперечное сечение удаления воздуха под пространством перекрытия должно соста влять как минимум 300 см². Принципиально действительно, что чем больше вентиляционное отверстие, тем прибор работает с большей экономией энергии.

- При установке прибора рядом со стеной ④ требуется со стороны шарниров дистанционное расстояние миним. 30 мм между прибором и стеной.
- Если Вы Ваш прибор закрепляете у граничащей кухонной мебели или хотите приделать дистанционную часть между прибором и стеной, Вы должны соблюдать следующее:

- Проверить работу двери.
- **Не бурить внутри входящих в замыкание поверхностей**, рис. **U**; важно, поскольку иначе могут быть повреждены пенообразные части!
- Прибор посредством жестяных винтов закрепить у кухонной мебели. Глубина ввинчивания макс. 10 мм!

① Насадочный шкаф ② Охлаждающий/замораживающий прибор
③ Стенка мебели ④ Стена

Изготовитель постоянно работает над дальнейшим развитием всех типов и моделей. Поэтому примите к сведению, что мы оставляем за собой возможность изменения в форме, оборудовании и технике.

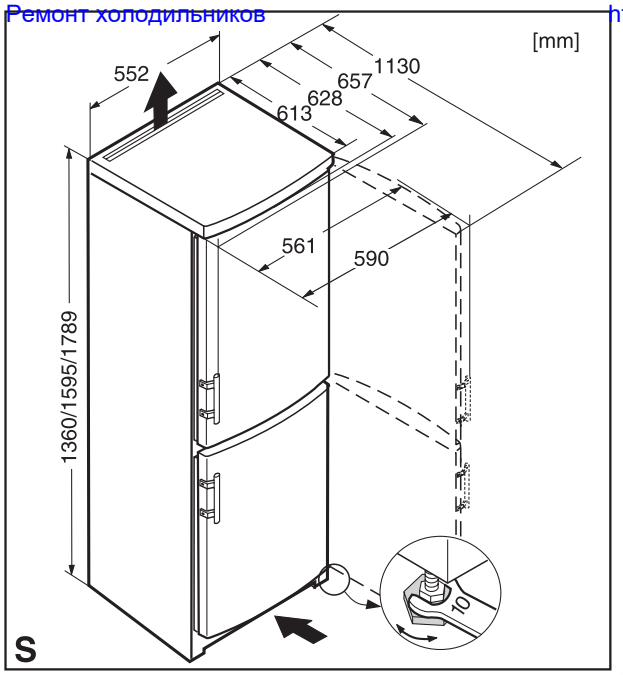
[mm]
552
1130
657
628
613
561
590
1360/1595/1789
10
S

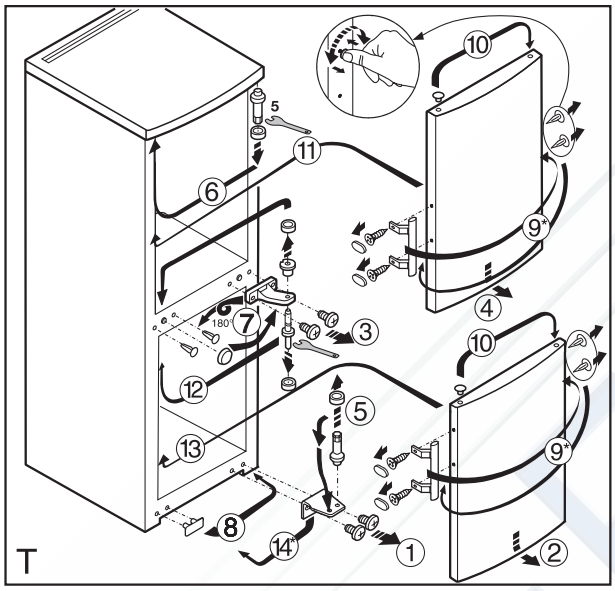
T

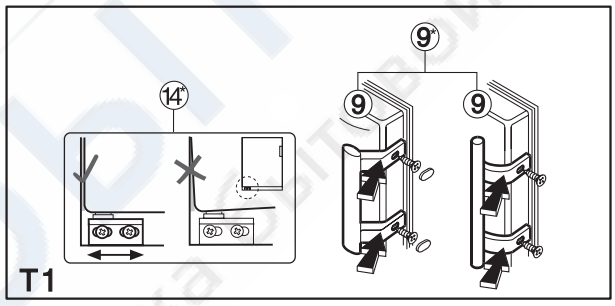
T1

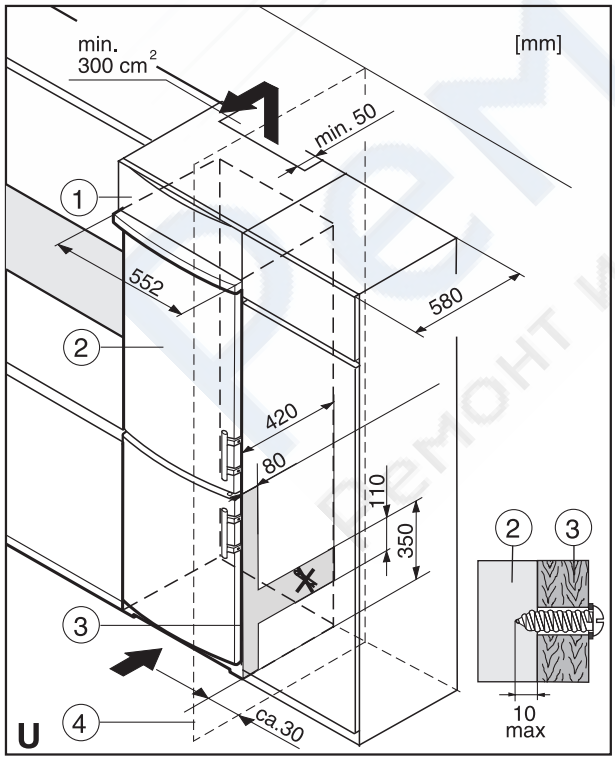
min.
300 cm²
[mm]
min. 50
552
580
420
80
110
350
ca.30
10
max
U